N0B2H2 120/240V 25A Offgrid System

Off Grid solar systems

Dir: Aculco
ATS: No external ATS
Architecture : N0B1H2 120/240V 25A

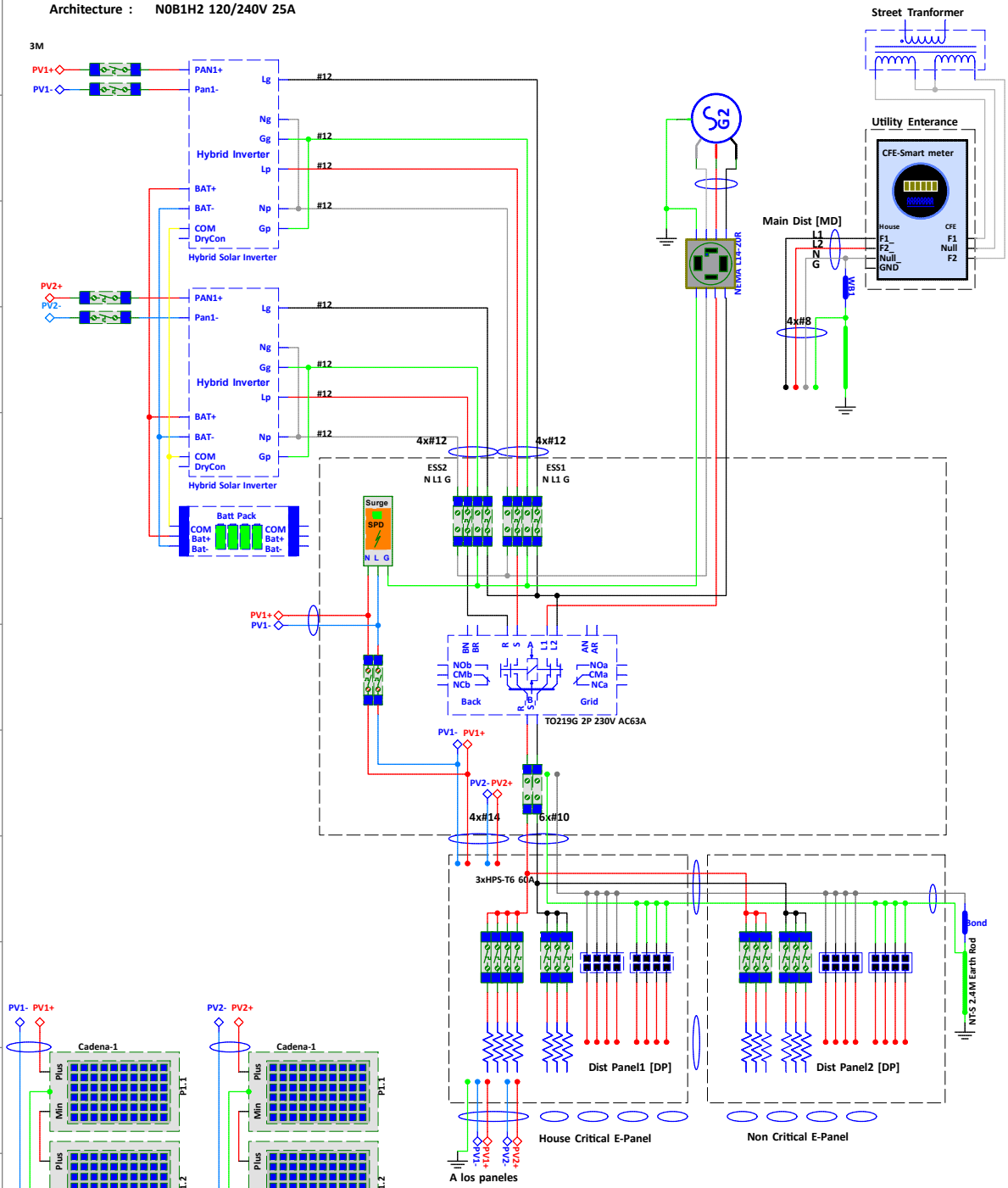

Diseñado por: Oscar Goos			Empresa: Holaztec
Aprobado por: Oscar Goos			Cliente: Simeon
Título: Solar Grid Tide system design			Direcion: Aculco
Tamaño: Letra			HOLAZTEC
Fecha: 4/3/2025	Hora: 15:30:00	Revisión: V1R1	
Carpeta: N0B2H2 120V 41A.SM14			
Projecto: Sistema fuera Red Residencial 6kW/18kWh			